Examen VMBO-GL

2026

versie rood, onderdeel **A**

profielvak-cspe PIE – GL

bijlage

deze bijlage heb je nodig bij opdracht 1, 2 en 3

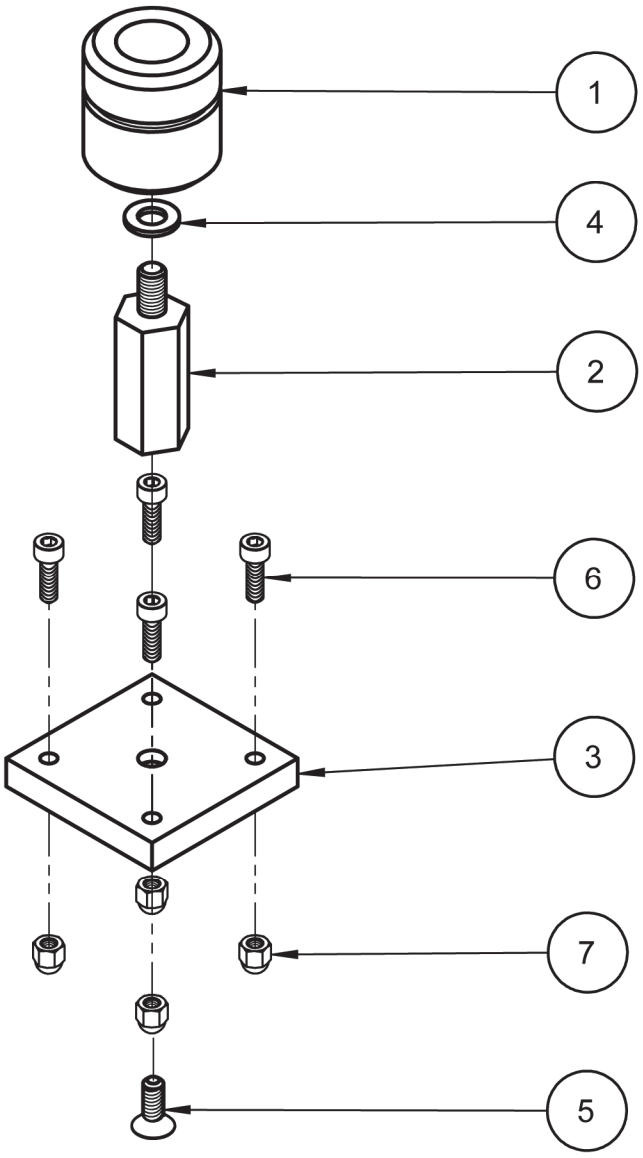

STUK NR.	AANT.	BENAMING	MATERIAAL	NORMAANDUIDING OF AFMETING	OPMERKING
7	4	dopmoer M5	staal	ISO1587	verzinkt
6	4	cilinderschroef M5x16	staal	ISO4762	binnenzeskant - verzinkt
5	1	verzonken schroef M6x20	staal	ISO10642	binnenzeskant - verzinkt
4	1	sluitring M8	staal	ISO7089	verzinkt
3	1	voetplaat	POM	□60 - 10	
2	1	steun	aluminium	hex19 - 60	automatenkwaliteit
1	1	houder	aluminium	Ø40 - 42	automatenkwaliteit

SCHAAL: -	GETEKEND : J.R.	algemene tolerantie: ±0,5 mm
MAATEENHEID: mm	AFDELING: PIE	hoektolerantie: ±1°
DATUM: 2026	GEZIEN: --	scherpe kanten afbramen

cspe PIE rood GL	BENAMING: Kandelaar	NUMMER: 01	FORMAAT: A4

1

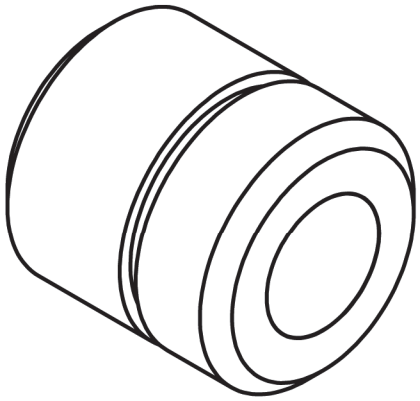

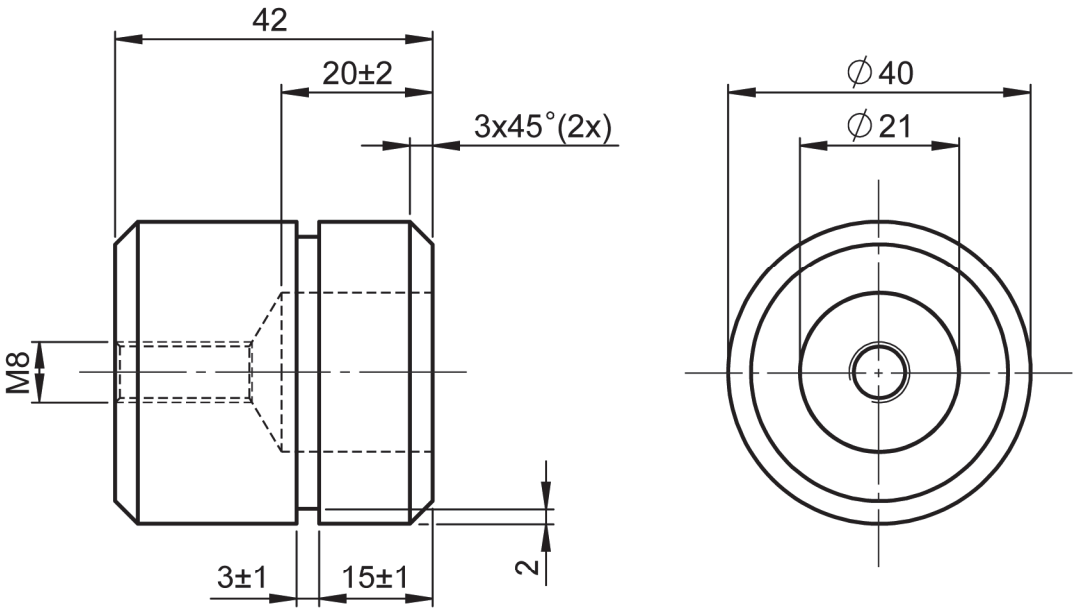

1	1	houder	aluminium	Ø40 - 42	automatenkwaliteit
STUK NR.	AANT.	BENAMING	MATERIAAL	NORMAANDUIDING OF AFMETING	OPMERKING

SCHAAL: 1 : 1	GETEKEND: J.R.	algemene tolerantie: ±0,5 mm
MAATEENHEID: mm	AFDELING: PIE	hoektolerantie: ±1°
DATUM: 2026	GEZIEN: --	scherpe kanten afbramen

cspe PIE rood GL	BENAMING: Kandelaar	NUMMER: 02	FORMAAT: A4

2

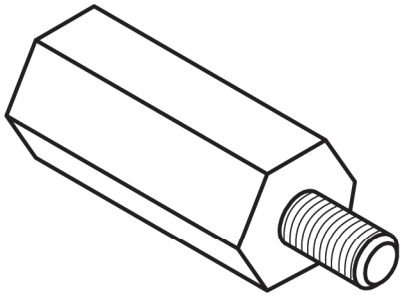

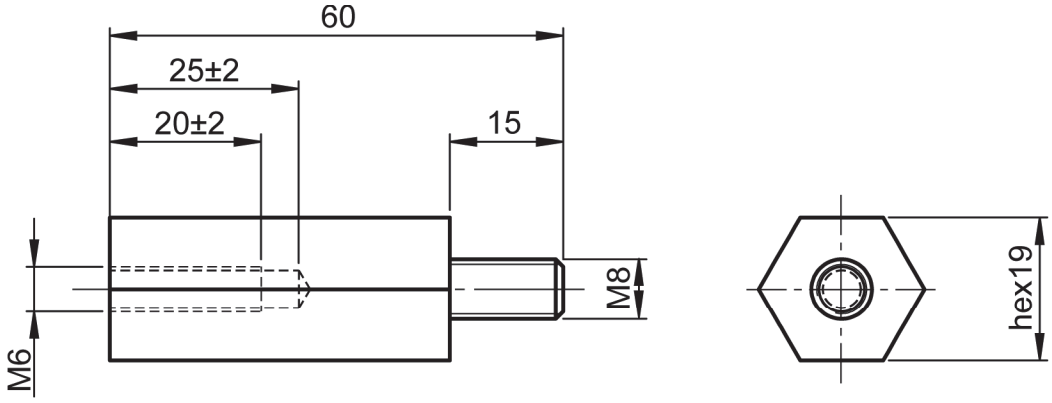

2	1	steun	aluminium	hex19 - 60	automatenkwaliteit
STUK NR.	AANT.	BENAMING	MATERIAAL	NORMAANDUIDING OF AFMETING	OPMERKING
		SCHAAL: 1 : 1	GETEKEND: J.R.		algemene tolerantie: ±0,5 mm
		MAATEENHEID: mm	AFDELING: PIE		hoektolerantie: ±1°
		DATUM: 2026	GEZIEN: --		scherpe kanten afbramen
cspe PIE rood GL		BENAMING: Kandelaar		NUMMER: 03	FORMAAT: A4

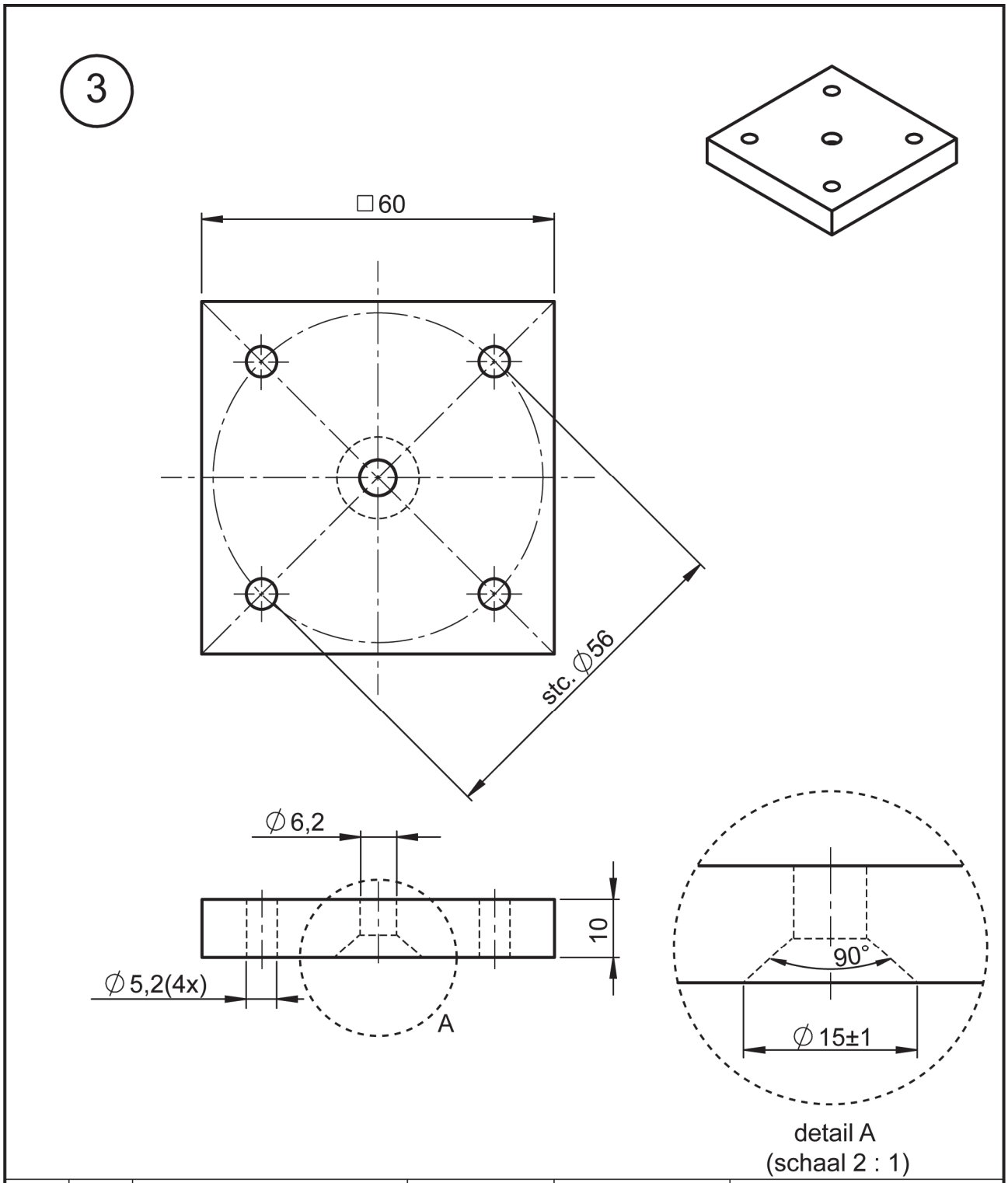

3	1	voetplaat	POM	□60 - 10	
STUK NR.	AANT.	BENAMING	MATERIAAL	NORMAANDUIDING OF AFMETING	OPMERKING

SCHAAL: 1 : 1	GETEKEND: J.R.	algemene tolerantie: ±0,5 mm
MAATEENHEID: mm	AFDELING: PIE	hoektolerantie: ±1°
DATUM: 2026	GEZIEN: --	scherpe kanten afbramen

cspe PIE rood GL	BENAMING: Kandelaar	NUMMER: 04	FORMAAT: A4

einde ■