Examen VMBO-GL

2026

versie blauw, onderdeel A

profielmodule 1 – bouwproces en bouwvoorbereiding

profielvak-cspe BWI – GL

bijlage 2

GP-1200-b-26-1-A-b2

RENVOOI

- KALKZANDSTEEN, AMSTELFORMAAT, LAGENMAAT ±83MM
- BAKSTEEN, WAALFORMAAT, PLATVOL GEVOEGD
- BETON

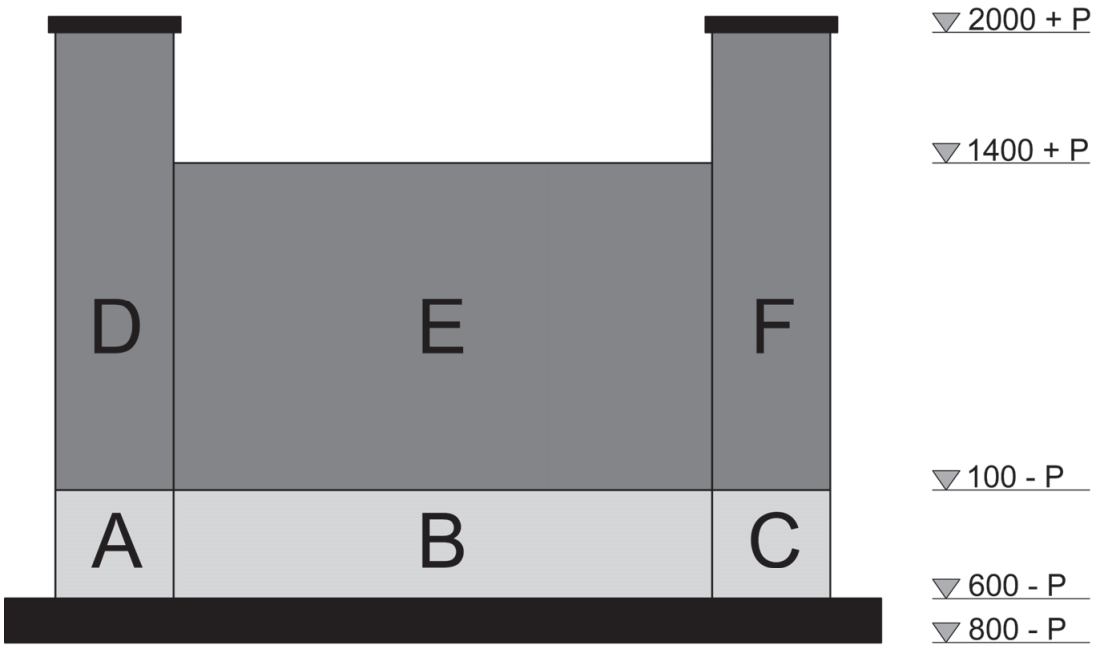

VOORAANZICHT

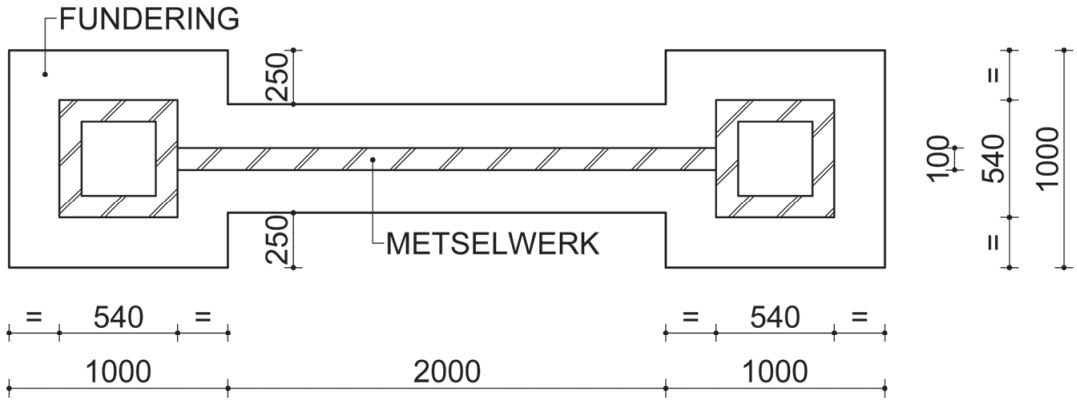

PLATTEGROND

einde ■