Examen VMBO-BB

2026

versie rood, onderdeel C

profielmodule 3 – hout- en meubelverbindingen

profielvak-cspe BWI – BB

opdrachten

Naam kandidaat _____ Kandidaatnummer _____

BP-1200-r-26-1-C-o

De richttijd voor dit onderdeel is 400 minuten.
Voor dit onderdeel kun je maximaal 27 punten behalen.
Voor elk opdrachtnummer staat hoeveel punten je kunt halen.

opdrachten onderdeel C

1 vragen maken in Facet
2 een schets maken
3 een kist maken

Inleiding

Onderdeel C gaat over hout- en meubelverbindingen.
Je maakt onder andere deze kist.

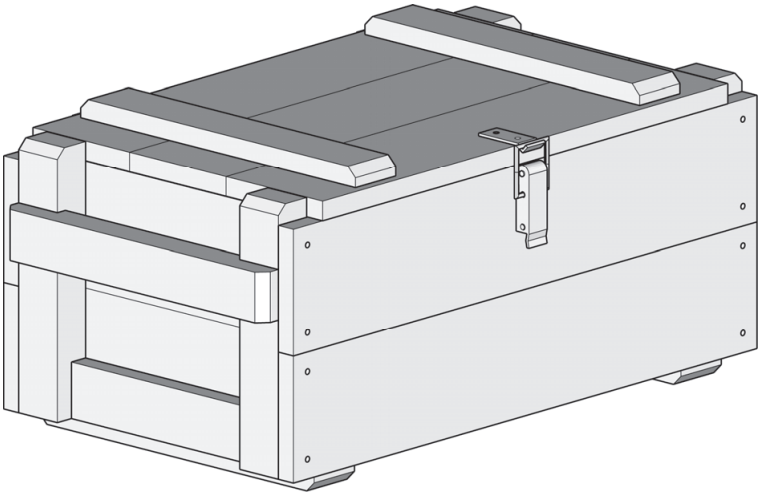

5p **1** Maak de theorievragen bij onderdeel C in Facet.

Voor **opdracht 2 en 3** heb je de bijlage nodig.
Hierin staat de materiaalstaat en de werktekening van deze kist.

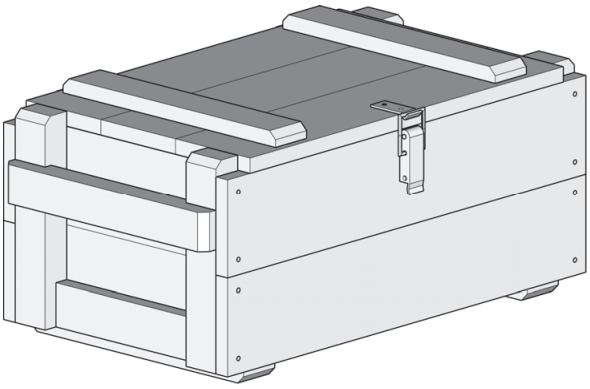

6p **2** Maak een schets van onderdeel B van de kist.
De examinator vertelt je op welk papier je de schets gaat maken.

Werkwijze
- Schets in een schuine projectie, zoals je op school hebt geleerd.
- Schets het onderdeel liggend zoals in dit voorbeeld en gebruik het hele papier voor je schets. **Let op:** dit voorbeeld is nog niet af.

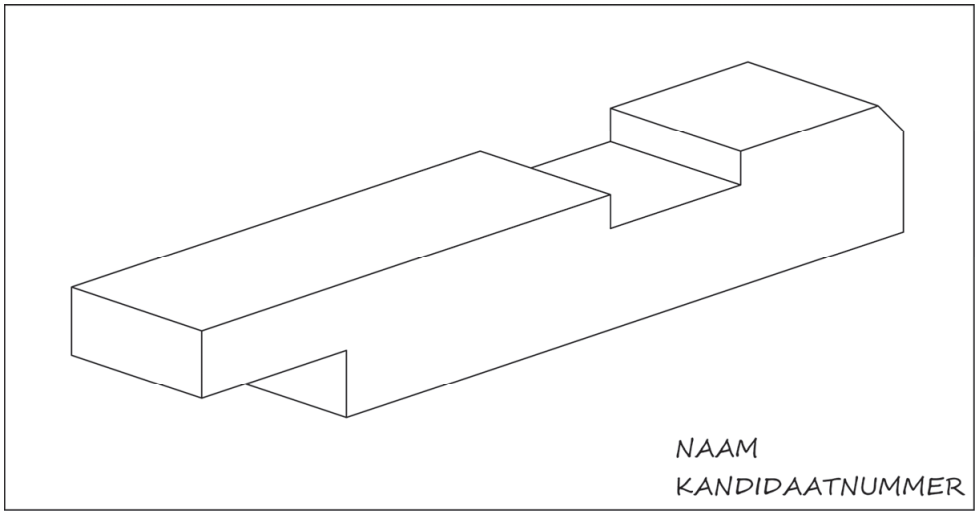

- Geef de maten aan die nodig zijn om het onderdeel te kunnen maken. **Let op:** de maten van het schuine kantje rechtsboven vermeld je **niet**.
- Arceer het kopshout.
- Vermeld de materiaalsoort.
- Zet je naam en je kandidaatnummer in de rechteronderhoek op het papier en lever de schets in bij de examinator.

16p **3** Maak de kist volgens de materiaalstaat en de werktekening in de bijlage.

Jukken voor de zijkanten maken
De examinator geeft je:
- één stuk ruw hout van 530 mm lang voor de onderdelen A;
- geschaafd hout voor de onderdelen B en C. Dit hout is al op de juiste lengte.

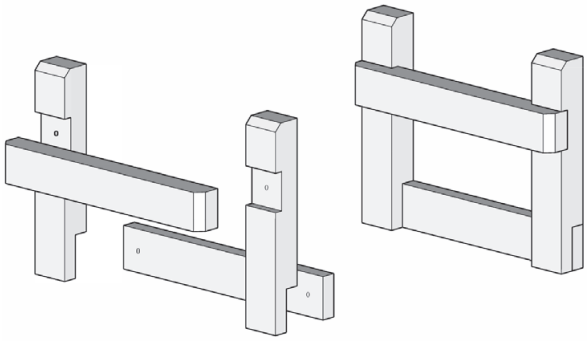

- Vraag de examinator of je in de machinale mag werken.
- Maak de onderdelen A met deze machines:

bewerking	machine
vlak- en haaks schaven	vlakbank; de examinator stelt deze in
op breedte en dikte schaven	vandiktebank; jij stelt deze zelf in
twee stukken op de juiste lengte afkorten	afkortzaag

- Zet een paring op de onderdelen A, B en C.
- Teken deze onderdelen volledig af.

- Laat de examinator de onderdelen A en het aftekenen controleren.

Beoordeling examinator: _____

– Bewerk de onderdelen A, B en C met deze machines en gereedschappen:

bewerking	machine / gereedschap
bovenste kepen	handgereedschap
onderste kepen	lintzaag / kapzaag
voorboren schroefverbindingen	boormachine en boor 4 mm
schuine kanten maken	De examinator vertelt je waarmee je deze maakt.

– Laat de examinator deze onderdelen controleren.

Beoordeling examinator: _____

– Monteer de onderdelen van de jukken met een schroefmachine en een winkelhaak.

Zijkanten en bodem maken
Je krijgt geschaafd hout voor de zijkanten en plaatmateriaal voor de bodem.
– Bewerk de onderdelen D, F, G en H met deze machines en gereedschappen:

bewerking	machine / gereedschap
voorboren schroefverbindingen	boormachine en boor 4 mm
lamello-verbindingen	lamellofrees, de examinator stelt deze in
schuine kanten maken	De examinator vertelt je waarmee je deze maakt.

– Breek de kantjes en schuur de onderdelen.

– Laat de examinator deze onderdelen controleren.

Beoordeling examinator: _____

Let op: het laatste deel van deze opdracht staat op de volgende pagina.

Eerst monteer je de onderdelen D en H aan elk juk:
- Lijm en schroef de planken D op de juiste positie.
- Lijm en spijker onderdeel H onder de planken D met een tacker.

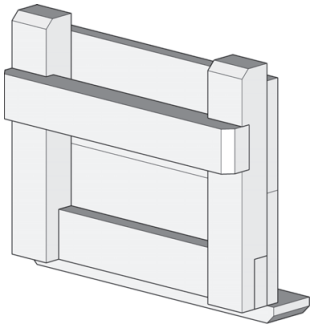

Daarna monteer je de onderdelen F en G:
- Schroef eerst de onderste planken F aan de jukken.
- Monteer dan de bovenste planken F met lamello's en lijm.
- Lijm en schroef de bodem onderdeel G in de kist.

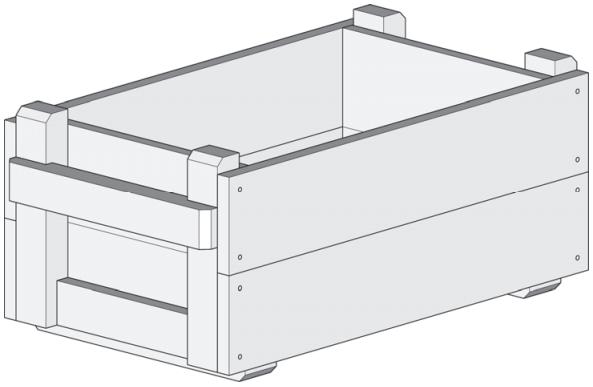

Deksel maken en monteren en de kist afwerken
Je krijgt geschaafd hout voor de onderdelen E.
De twee onderdelen H heb je al gemaakt.
- Breek de kantjes en schuur de onderdelen E.
- Lijm en spijker de onderdelen H met een tacker.

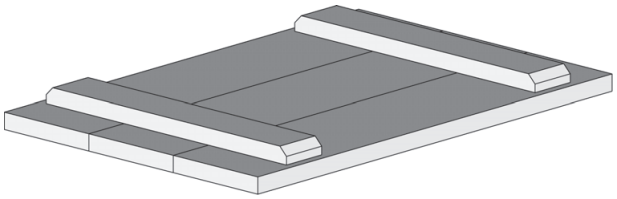

- Leg het deksel op de kist.
- Schroef de scharnieren op de achterkant en de kistsluiting op de voorkant. De examinator vertelt je of je deze moet voorboren.
- Werk de kist netjes af, haal eventuele potloodlijnen en lijmresten weg.
- Ruim je werkplek op.

Als je klaar bent met dit onderdeel lever je alle documenten in.

einde ■