Examen VMBO-BB

2026

versie rood, onderdeel A

profielmodule 1 – bouwproces en bouwvoorbereiding

profielvak-cspe BWI – BB

opdrachten

Naam kandidaat _____ Kandidaatnummer _____

BP-1200-r-26-1-A-o

De richttijd voor dit onderdeel is 130 minuten.
Voor dit onderdeel kun je maximaal 23 punten behalen.
Voor elk opdrachtnummer staat hoeveel punten je kunt halen.

opdrachten onderdeel A

1 vragen en opdrachten maken in Facet
2 een bouwraam maken, maten aftekenen en vragen beantwoorden

Inleiding

Onderdeel A gaat over de bouw van dit woonhuis.

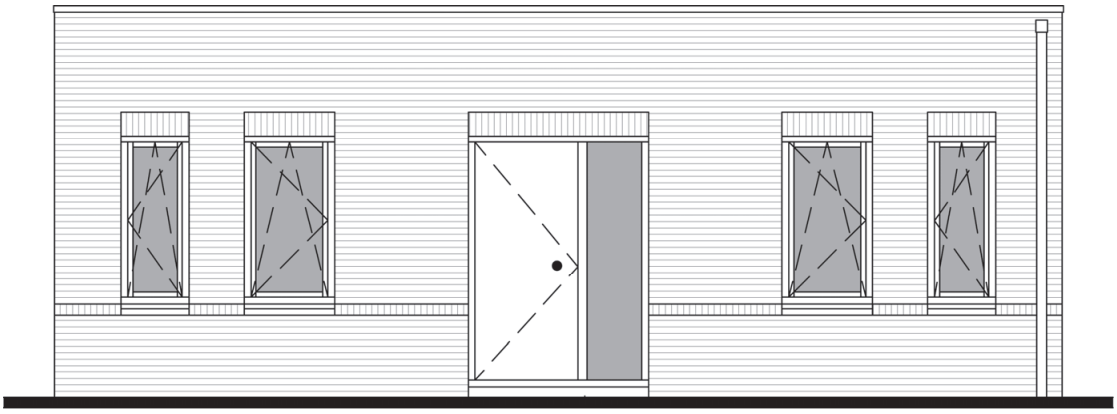

11p **1** Maak de vragen en opdrachten bij onderdeel A in Facet.
Voor deze opdracht heb je de bijlage nodig.

Je gaat:
- vragen over een bouwvoorbereidingstekening maken
- theorievragen maken

Opdracht 2 gaat over deze hoek van het woonhuis. Het is de hoek van de voorgevel en de rechterzijgevel.

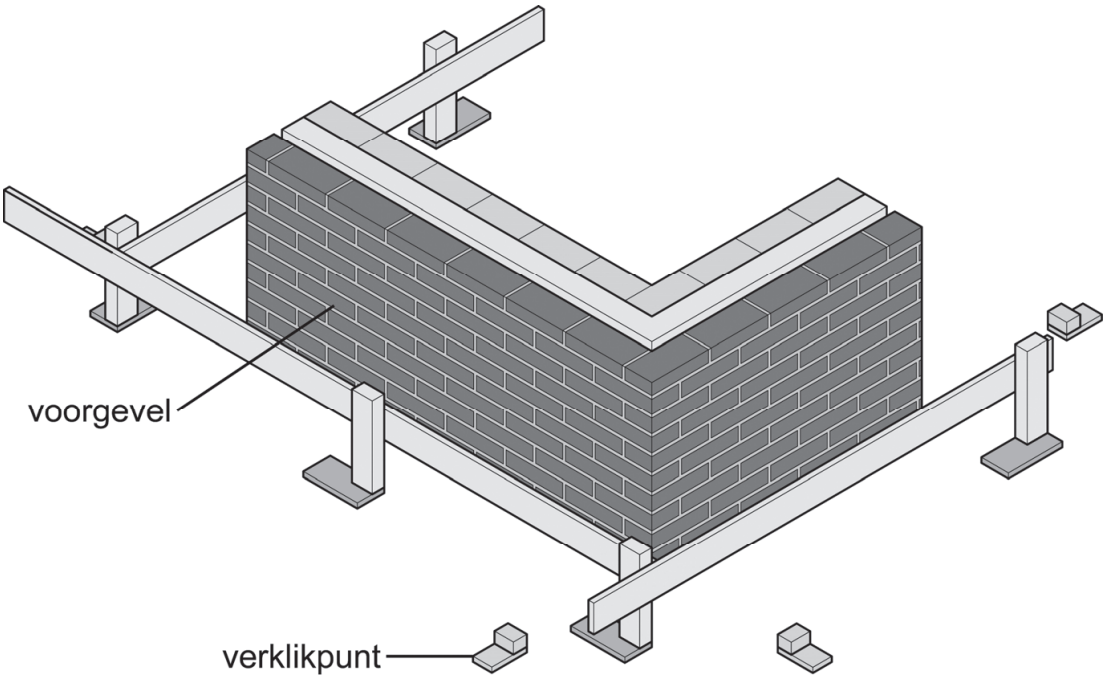

12p **2** In deze opdracht ga je:
- de buitenkant van de hoek aftekenen op de vloer
- een bouwraam plaatsen
- de spouwmuur van de voorgevel aftekenen op een bouwplank
- vragen van de examinator beantwoorden

Wat heb je nodig
- materialen en gereedschappen om deze opdracht uit te voeren, deze krijg je van de examinator
- vier verklikpunten die op de vloer zijn geplaatst
- de tekeningen in dit boekje

Hoek aftekenen op de vloer

Op de vloer staan vier verklikpunten.

- Span een draad tussen de verklikpunten A-A.
- Span een draad tussen de verklikpunten B-B.
- Teken recht onder deze draden een lijn op de vloer.
  Lijn A-A is de voorgevelrooilijn van het huis.

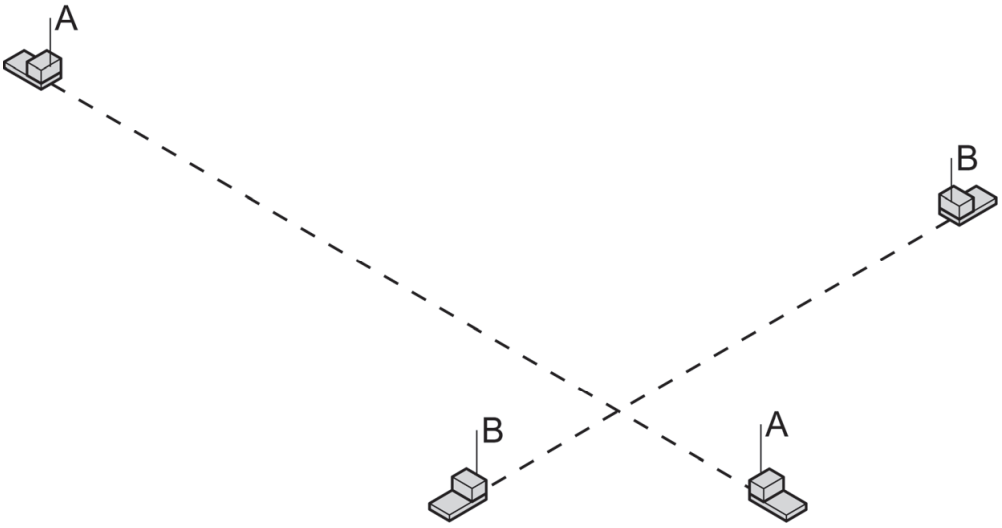

- Teken deze twee lengtes vanuit de hoek af op de lijnen A-A en B-B:

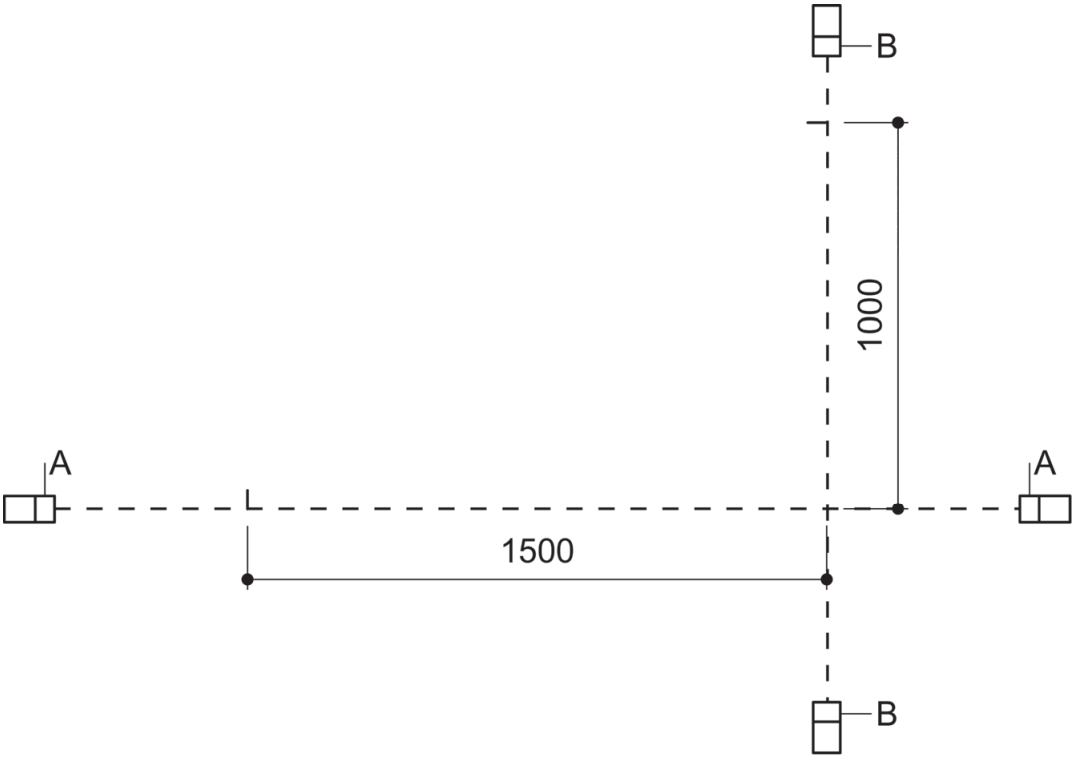

BOVENAANZICHT AF TE TEKENEN LENGTES

Bouwraam maken
Je maakt een bouwraam met drie bouwplanken op ongeveer 250-300 mm van de lijnen A-A en B-B:

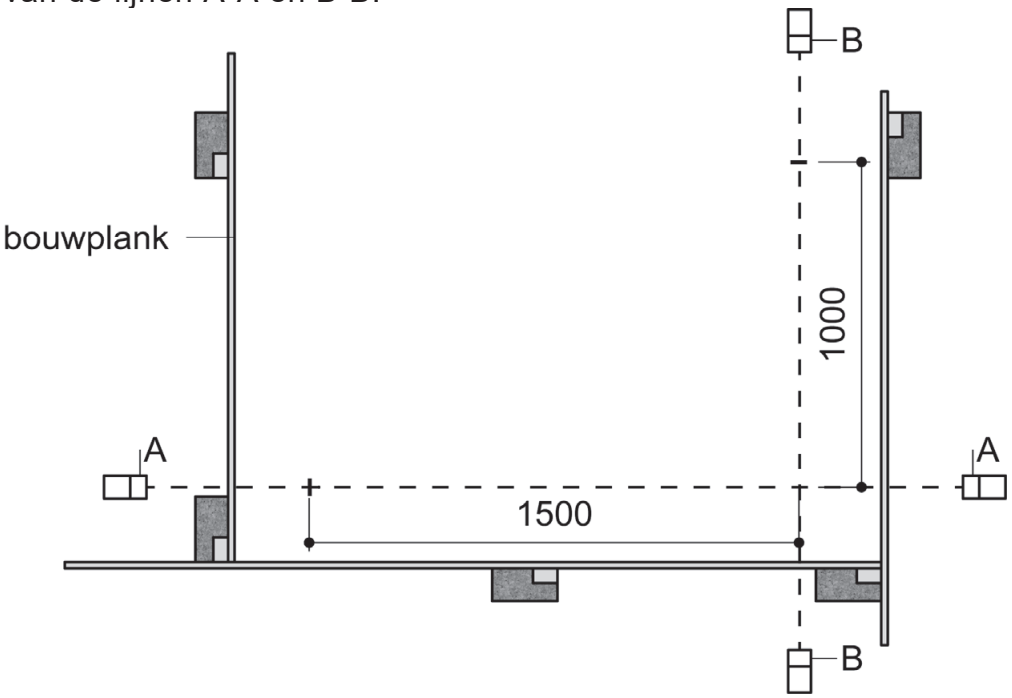

BOVENAANZICHT BOUWRAAM

De examinator vertelt je waar je het Peil kunt vinden.
- Verdeel de piketten en maak ze met de klampjes vast op de vloer.
- Haal met een roterende laser het Peil over op de piketten.
- Bevestig de bouwplanken met de bovenkant op Peil = 0.

Spouwmuur aftekenen en draad spannen
- Lood voorgevelrooilijn A-A met een waterpas omhoog op de twee bouwplanken en plaats hier een draadnagel.
- Teken de verdeling van de spouwmuur af op één bouwplank. Gebruik hiervoor een winkelhaak en de maten uit het detail hieronder.
- Span op het bouwraam een draad langs de voorgevelrooilijn.

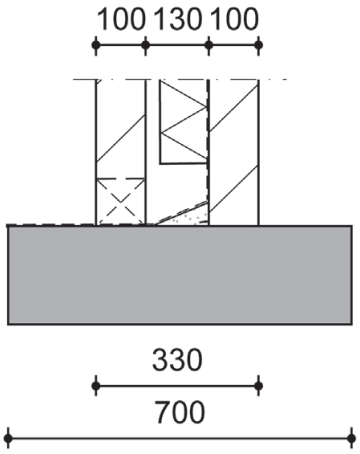

DETAIL MET VERDELING SPOUWMUUR

Mondelinge vragen

De examinator stelt je twee vragen over de hoek die je hebt uitgezet.

– Beantwoord de twee vragen van de examinator.

Als je klaar bent met dit onderdeel lever je alle documenten in.

einde ■